No. 3,177,962

J. R. BAILEY

Patented Apr 13, 1965

VIBRATION ISOLATING SHOCK MOUNT FOR VEHICLE

Fig. 1.

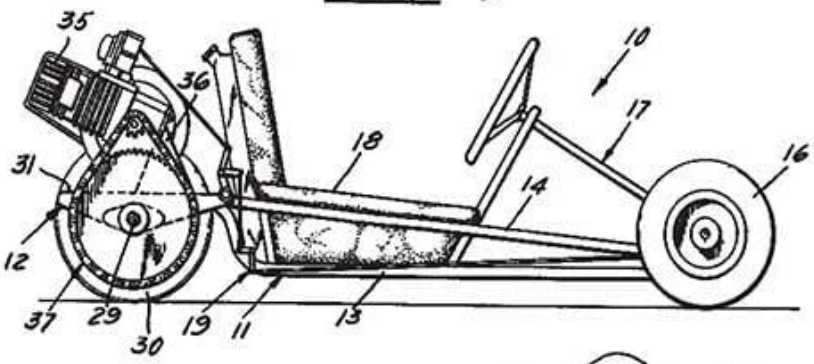

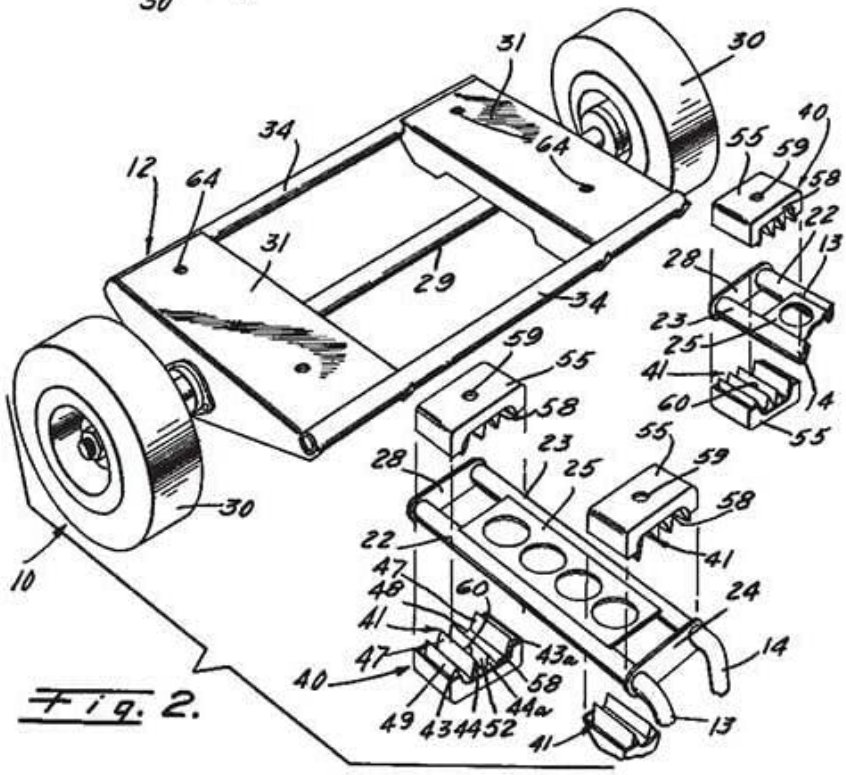

Fig. 2.

Jay R. Bailey, INVENTOR.
WHANN & McMANIGAL
Attorneys for Applicant
by

ดูรูปอื่นๆ เพิ่มเติมที่ Kawtung.com