4323

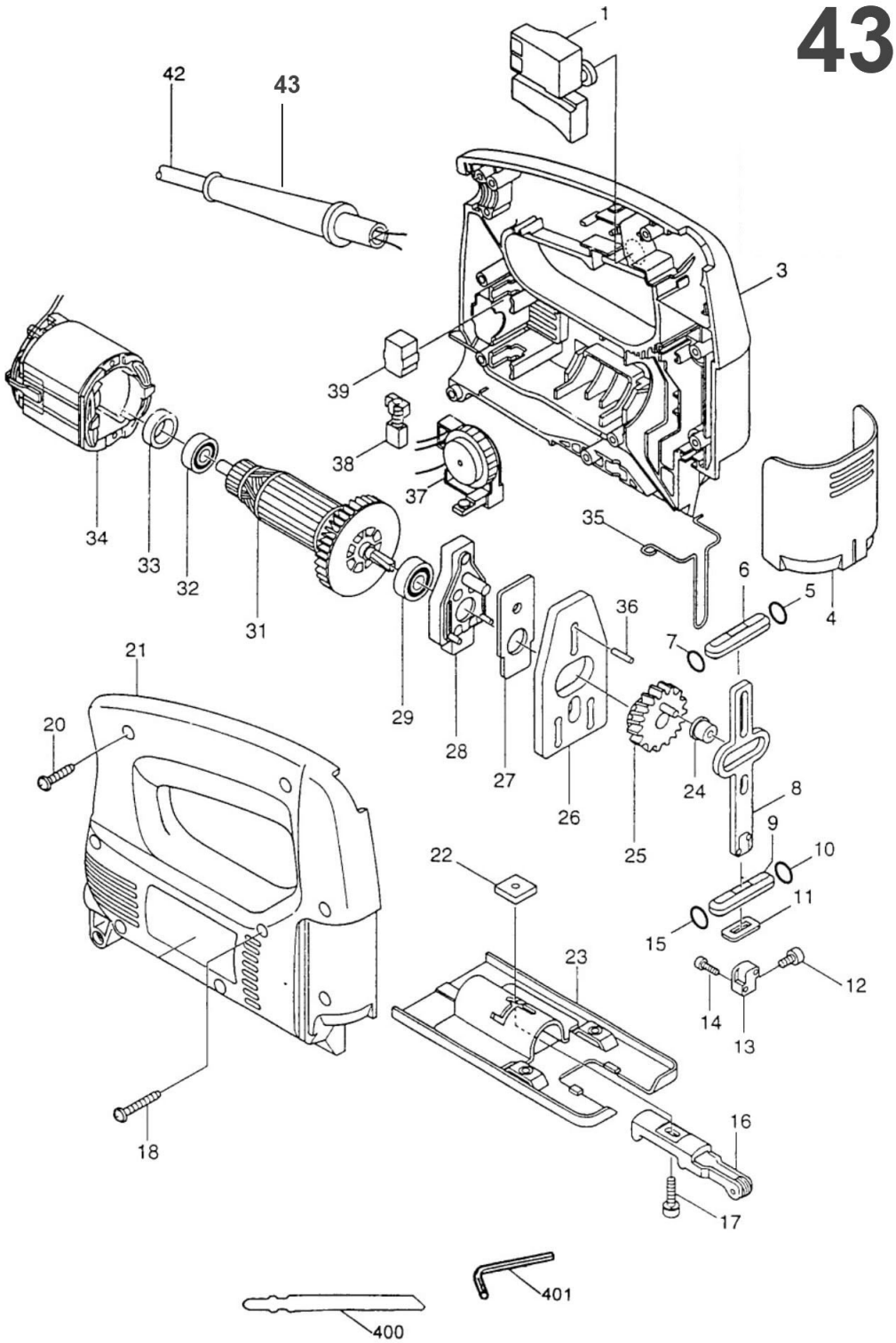

ดูรูปอื่นๆ เพิ่มเติมที่ Kawtung.com