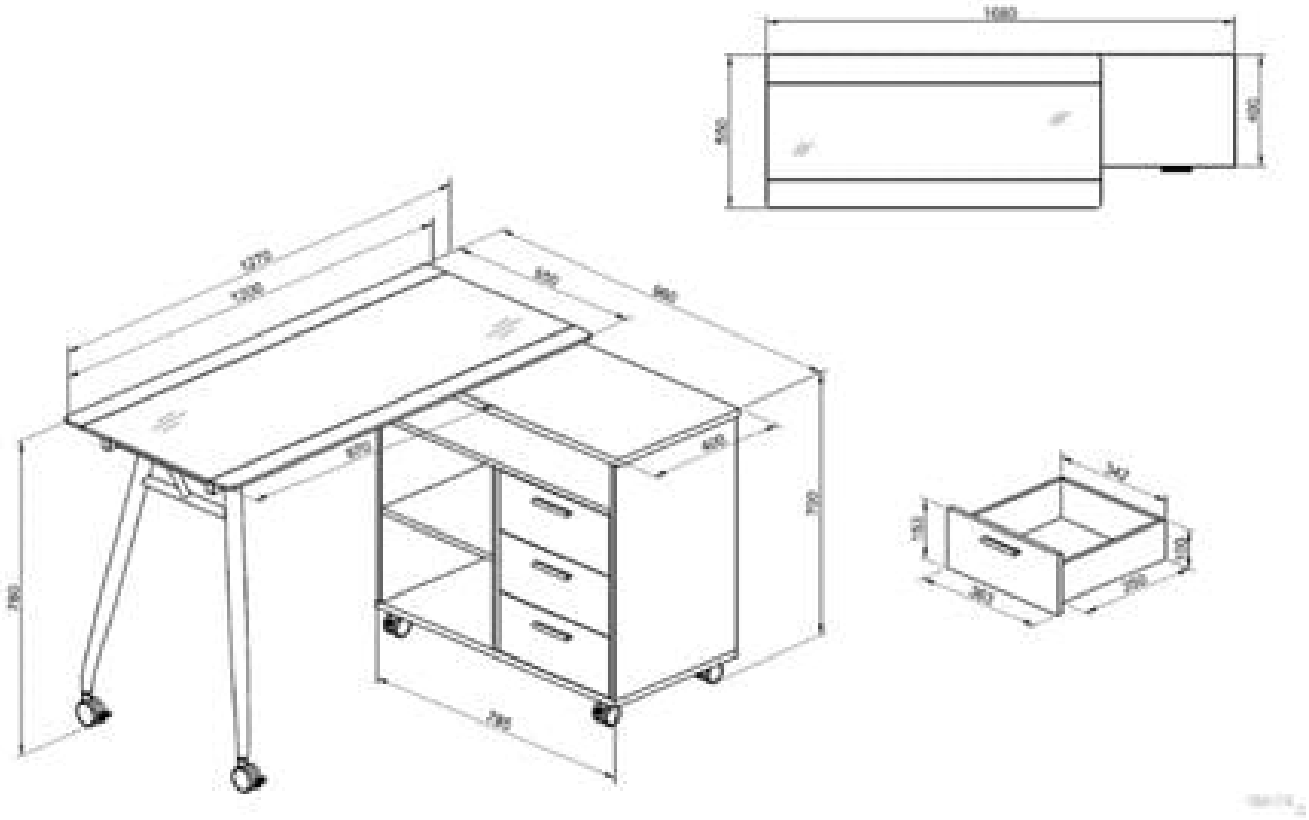

ดูรูปอื่นๆ เพิ่มเติมที่ Kawtung.com